PRZEKRÓJ A-A

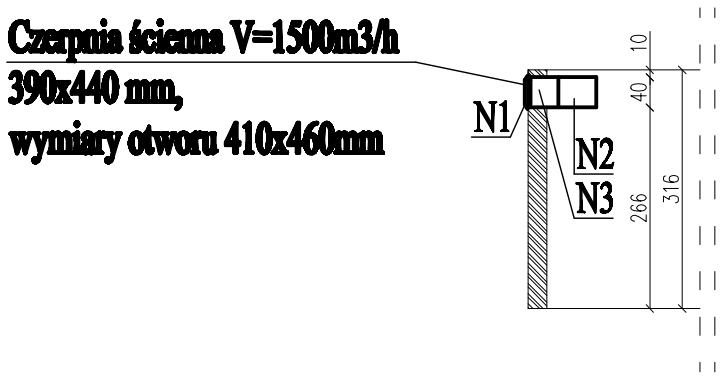

PRZEKRÓJ B-B

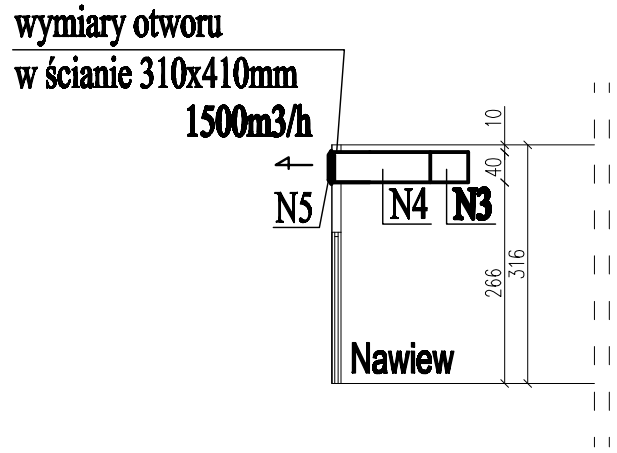

PRZEKRÓJ C-C

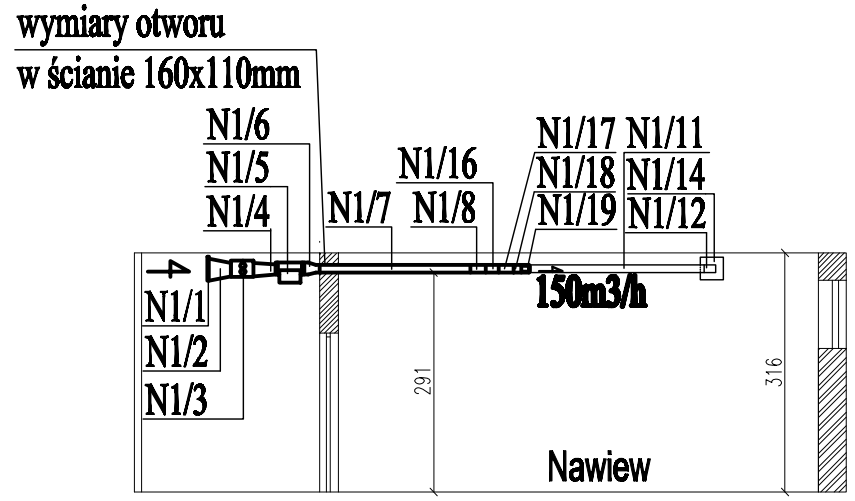

PRZEKRÓJ D-D

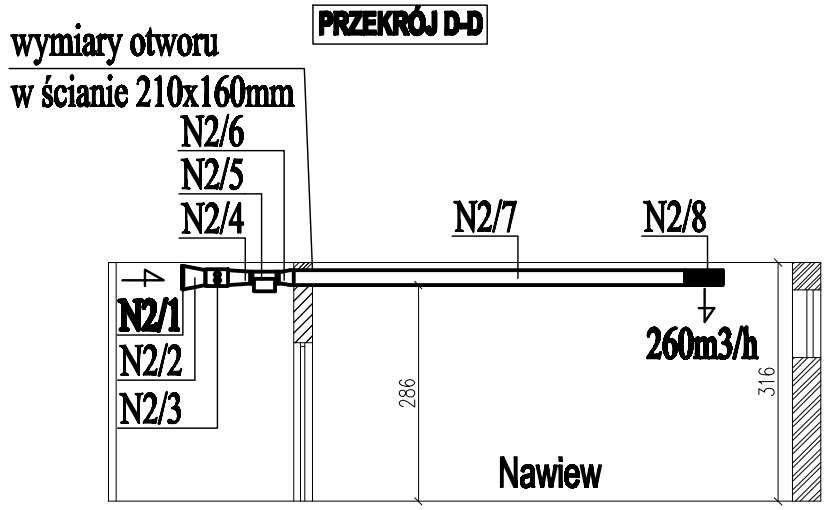

PRZEKRÓJ E-E

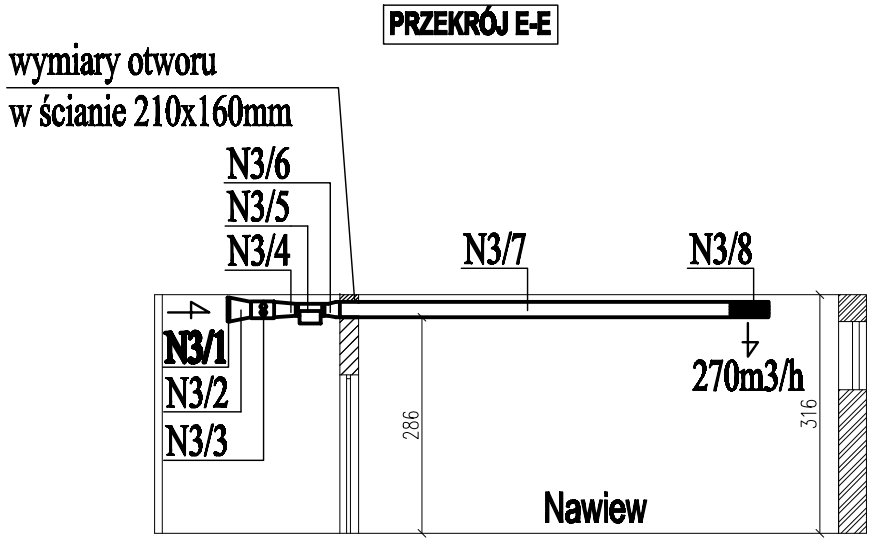

PRZEKRÓJ F-F

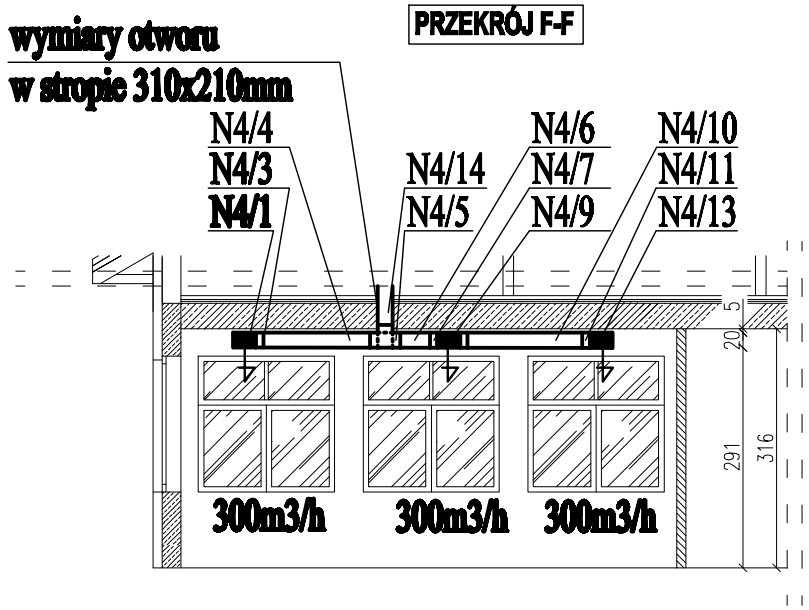

KOLIZJA W POM.26

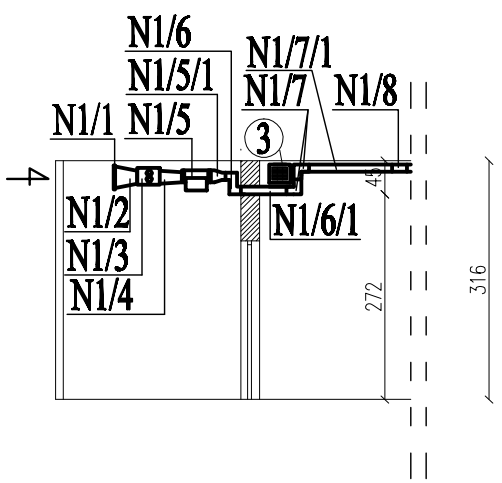

——— - wentylacja nawiewna

——— - wentylacja wywiewna

Usługi Projektowe i Ogólnobudowlane "PRODOM" Grażyna Dylewska Nowa Tuchola 2, 89-500 Tuchola			
OBIEKT: ADRES:	SALA GIMNATYCZNA Z ZAPLECZEM [redacted]		
TYTUŁ RYSUNKU:	PRZEKROJE WENTYLACJI MECHANICZNEJ	NR RYSUNKU:	SKALA 1:100
			Data: 14.10.2008r.
BRANŻA:	IMIĘ I NAZWISKO:	PW	PODPIS:
SANITARNA	PROJEKTANT: mgr inż. ANDRZEJ NAJDOWSKI UPR. BUD. NR POM/0138/POOS/04		
SANITARNA	ASYSTENT PROJEKTANTA: mgr inż. MAŁGORZATA SINGER		
SANITARNA	SPRAWDZAJĄCY: [redacted] UPR. BUD. NR POM/0170/PWOS/07		